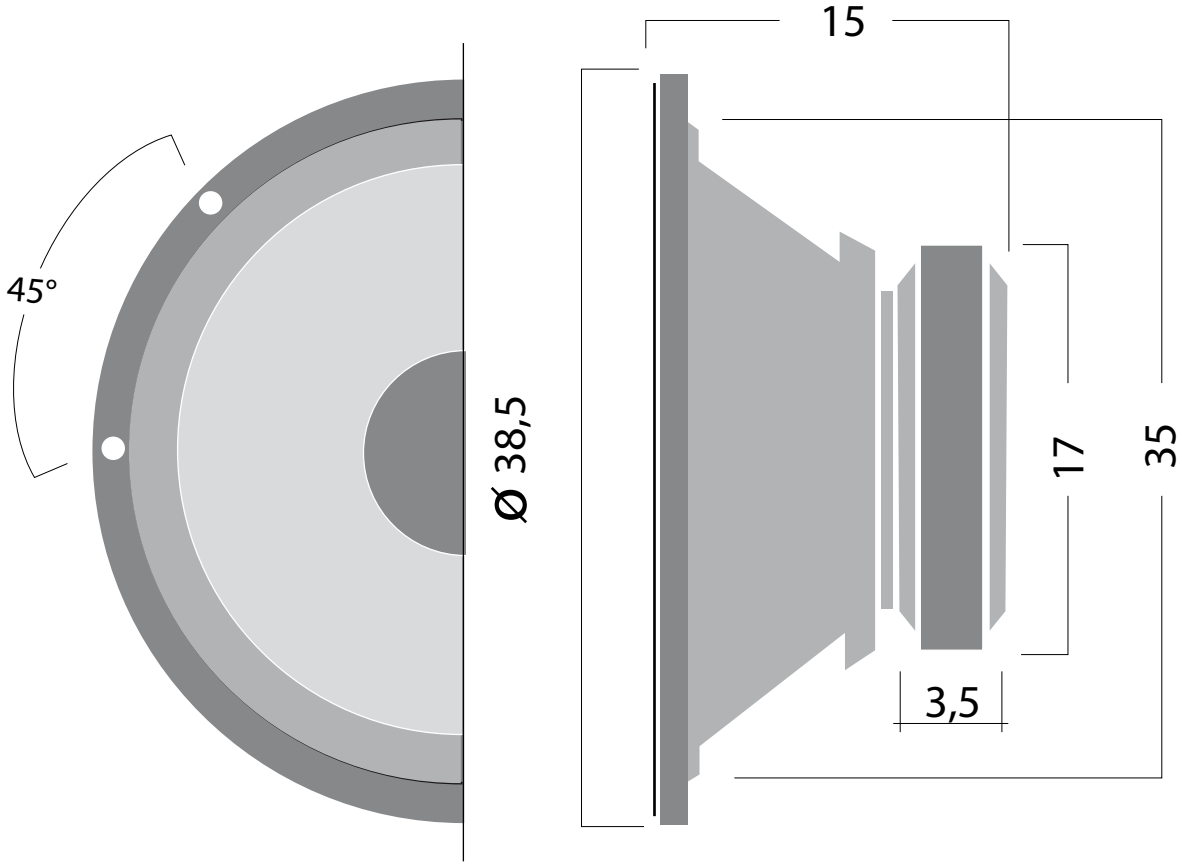
45°
Ø 38,5
15
17
35
3,5