KARMA®

www.karmaitaliana.it

DJ PARUV

Illuminatore a raggi ultravioletti

Manuale di istruzioni

I

Complimenti per la sua ottima scelta.

Ci complimentiamo vivamente per la Sua scelta, il prodotto Karma da Lei acquistato è frutto di un'accurata progettazione da parte di ingenieri specializzati.

Per la sua realizzazione sono stati impiegati materiali di ottima qualità per garantirne il funzionamento nel tempo.

Il prodotto è stato realizzato in conformità alle severe normative di sicurezza imposte dalla Comunità Europea, garanzia di affidabilità e sicurezza.

Vi preghiamo di leggere attentamente questo manuale prima di cominciare ad utilizzare l'apparecchio al fine di sfruttarne appieno le potenzialità.

La Karma dispone di numerosi prodotti accessori che potranno completare il vostro apparecchio.

Vi invitiamo quindi a visionare l'intera gamma dei nostri prodotti visitando il sito internet:

www.karmaitaliana.it

sul quale troverete, oltre a tutti i nostri articoli, descrizioni accurate e documentazioni aggiuntive sviluppate successivamente all'uscita del prodotto.

I nostri uffici sono a vostra completa disposizione per qualsiasi chiarimento o informazione.

Ci auguriamo che rimarrete soddisfatti dell'acquisto e Vi ringraziamo nuovamente per la fiducia riposta nel nostro marchio.

Precauzioni ed avvertenze

- Conservare il manuale per future consultazioni e allegatelo se cedete l'apparecchio ad altri. Visitate periodicamente il ns sito internet per verificare la presenza di eventuali aggiornamenti.
- Assicuratevi sempre di collegare l'apparecchio con il voltaggio adeguato.
- Questo prodotto non è adatto ad usi esterni (in presenza di umidità)
- Per evitare il rischio di incendi o cortocircuiti non esponete mai l'apparecchio alla pioggia o all'umidità.
- Non utilizzare con temperature ambiente superiori ai 40C°.
- In caso di problemi di funzionamento interrompete l'uso immediatamente. Non tentate di riparare l'apparecchio per conto vostro, ma rivolgetevi all'assistenza autorizzata. Riparazioni effettuate da personale non competente potrebbero creare gravi danni sia all'apparecchio che alle persone.
- Controllate che il cavo di alimentazione non sia rovinato.
- Non staccate il cavo di alimentazione tirandolo dal filo.
- Non collegare ad alcun tipo di dimmer pack.

Questo simbolo vi avverte della presenza di materiale non isolato "sotto tensione" ad elevato voltaggio, all'interno del prodotto, che può costituire pericolo di folgorazione per le persone

Questo simbolo vi avverte della presenza di istruzioni d'uso e manutenzione importanti, nel manuale o nella documentazione che accompagna il prodotto

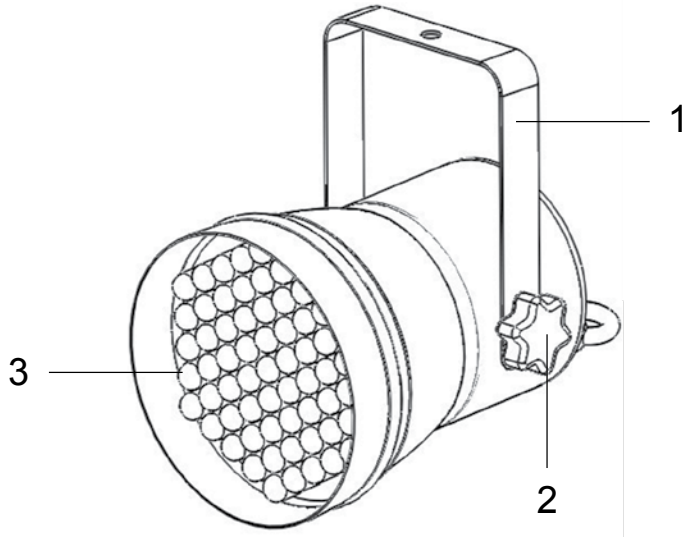

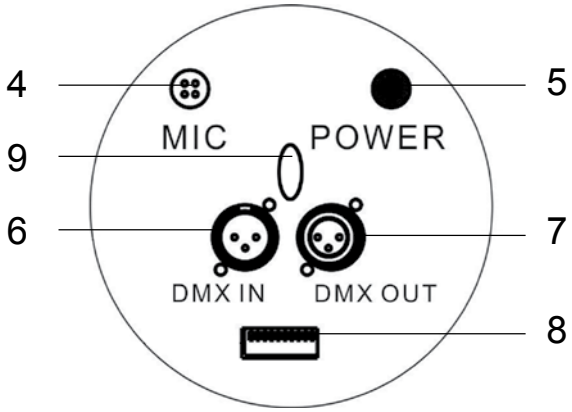

N°	Funzione/Descrizione	N°	Funzione/Descrizione
1	Staffa di fissaggio	5	Cavo di alimentazione
2	Pomello di sarraggio	6	Presa DMX IN
3	Leds UV	7	Presa DMX OUT
4	Microfono	8	Switch
		9	Anello di sicurezza

Prima di effettuare i collegamenti, assicuratevi di aver scollegato la spina dalla presa elettrica. Tutti i collegamenti devono avvenire ad apparecchio spento.

1. Fissate il faretto ad un'eventuale traliccio tramite l'apposita staffa(1) e regolatene l' inclinazione a piacimento. Il pomello (2) permette di bloccare la posizione desiderata.
2. Suggeriamo di utilizzare un cavo di sicurezza specialmente se installato in luogo pubblico. Il cavo idoneo è ad esempio il mod. KARMA "SAFE 2MM" e potrà essere fissato all'anello di sicurezza(9).

3. Collegate il cavo di alimentazione(5) ad una presa elettrica 230V.

4. Una volta completati questi passaggi siete pronti per utlizzare il faretto.

Questo strumento può essere utilizzato in diverse modalità:

- Funzionamento master/slave

- Modalità ad attivazione sonora

- Modalità dimmer

- Modalità DMX

Nelle pagine successive verranno analizzate le singole modalità e verrà spiegato come posizionare gli switch(8).

MASTER SLAVE

Numerosi fari possono essere collegati tra loro tramite le prese DMX IN(6) e DMX OUT(7). Settando dal secondo faro all'ultimo in modalità "SLAVE", tutti i fari opereranno come il faro n. 1.
I fari settati come "SLAVE" dovranno avere tutti gli switch (8) su "OFF" tranne lo switch n. 1 (che andrà posto su ON).

ATTIVAZIONE SONORA

Posizionando lo switch 10 su "OFF" e gli switch 8 o 9 su ON, potrete far variare l'effetto seguendo i suoni percepiti dal microfono (4). Agite sugli switch 8 e 9 per variare la sensibilità microfonica.

MODALITA' DIMMER

Posizionando lo switch 10-9-8 su "OFF" e gli switch 7 su ON, potrete far variare l'effetto in dissolvenza. Agite sugli switch 1 e 2 per variare la velocità.

MODALITA' DMX

Posizionando lo switch 10 su "ON" e tramite gli switch da 1 a 9 assegnate un indirizzo al faro da 1 a 512.

In una connessione DMX 512 ci sono 512 canali a disposizione.
Ogni apparecchio DMX impiega 1 o più canali per gestire le varie funzioni.
L'utente deve assegnare un indirizzo di partenza ad ogni apparecchio DMX connesso all'impianto, tale indirizzo indicherà il primo canale occupato nella centralina. Bisogna pianificare la scelta dell'indirizzo di partenza in modo da non far mai sovrapporre i canali, onde evitare un funzionamento non corretto dell'apparecchio.

Esempio: Ammettiamo di collegare 3 apparecchi DMX ognuno dotato di 10 canali, il primo apparecchio dovrà essere settato sull'indirizzo 1, il secondo apparecchio sull'indirizzo 11 ed il terzo sull'indirizzo 21. Tuttavia si può usare lo stesso indirizzo di partenza su più apparecchi se si desidera ottenere un loro movimento all'unisono. Gli apparecchi DMX sono concepiti per ricevere dati tramite collegamento seriale Daisy Chain. Questo tipo di collegamento

si ha quando l'uscita dati di un apparecchio è connessa all'ingresso dati del successivo. L'ordine in cui gli apparecchi sono collegati non ha importanza e non incide su come la centralina comunica con ciascuno di essi. Utilizzare l'ordine in cui il cablaggio è più semplice e diretto. La lunghezza del cavo di segnale non dovrebbe superare i 100 metri per evitare l'interferenze tra segnali e altri apparecchi elettrici

Nell'effettuare i collegamenti assicuratevi che gli apparecchi e i cavi utilizzino le polarità riportate dalla tabella sottostante.

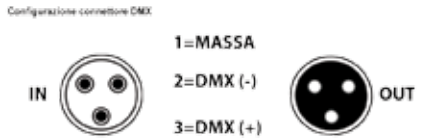

Esempio di collegamento a cascata.

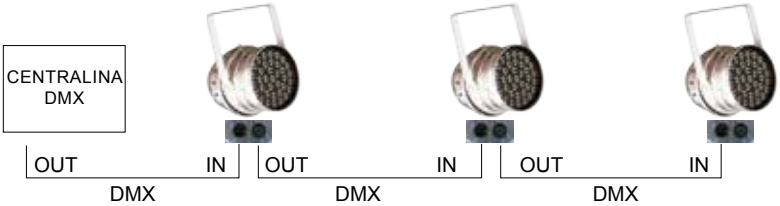

Per utilizzare correttamente l'apparecchio in modalità DMX, occorre sapere di quanti canali dispone e la funzione di ogni canale. Per questo potrete riferirvi alla tabella sottostante.

Canale	Valore	Funzione
1	0 - 255	Master dimmer
2	0 - 27	Dimmer (0 = faro spento)
	28 - 67	Strobo 1, velocità da lento a veloce
	68 - 107	Strobo 2, velocità da lento a veloce
	108 - 147	Cambio sequenziale
	148 - 255	Cambio con dissolvenza

Il prodotto è coperto da garanzia in base alle vigenti normative.
Vi suggeriamo di consultare sul sito internet: www.karmaitaliana.it le "Condizioni Generali di Garanzia" riportate nella sezione "FAQ".
Di seguito un breve estratto:

1) Si prega, dopo l'acquisto di procedere alla registrazione del prodotto sul nostro sito internet accedendo alla sezione assistenza(occorre registrarsi). In alternativa, è possibile registrare il prodotto compilando ed inviando la scheda accanto.

2) Sono esclusi i guasti causati da imperizia a da uso non appropriato dell'apparecchio

3) La garanzia non ha più alcun effetto qualora l'apparecchio risulti manomesso.

4) La garanzia non prevede la sostituzione del prodotto se non in casi stabiliti dall'azienda stessa.

5) Sono escluse dalla garanzia le parti esterne, le batterie, le manopole, gli interruttori, e le parti asportabili o consumabili.

6) Le spese di trasporto e i rischi conseguenti sono a carico del proprietario dell'apparecchio

7) A tutti gli effetti la validità della garanzia è avallata unicamente dalla presentazione della fattura o scontrino d'acquisto.

COME PROCEDERE ALL'INVIO DEL MODULO DI REGISTRAZIONE PRODOTTO:

1) Nel caso in cui non abbiate effettuato la registrazione del prodotto sul nostro sito www.karmaitaliana.it Vi invitiamo a farlo ritagliando il modulo riportato nella pagina accando e ad inviarlo presso i nostri uffici.

2) Ricordatevi di compilare entrambi i moduli in quanto una copia rimarrà legata al manuale e potrà servirvi in futuro.

KARMA®

CERTIFICATO DI GARANZIA
GUARANTEE CERTIFICATE

MODULO DI REGISTRAZIONE
REGISTRATION MODULE

COPIA DA INVIARE A:

Spett.le
KARMA ITALIANA Srl
Via Gozzano, 38 bis
21052 - Busto Arsizio (VA)

KARMA®

CERTIFICATO DI GARANZIA
GUARANTEE CERTIFICATE

MODULO DI REGISTRAZIONE
REGISTRATION MODULE

COPIA DA CONSERVARE

MODELLO / MODEL

DJ PARUV

DATA D'ACQUISTO
PURCHASING DATE

N. SCONTRINO O FATTURA
RECEIPT/INVOICE NUMBER

TIMBRO E FIRMA DEL RIVENDITORE
DEALER'S STAMP AND SIGNATURE

ACQUISTATO DA / PURCHASED BY

COGNOME / SURNAME

NOME/ NAME

VIA / ADDRESS

N°

CITTÀ / CITY

C.A.P. / ZIP CODE

PROV.

MODELLO / MODEL

DJ PARUV

DATA D'ACQUISTO
PURCHASING DATE

N. SCONTRINO O FATTURA
RECEIPT/INVOICE NUMBER

TIMBRO E FIRMA DEL RIVENDITORE
DEALER'S STAMP AND SIGNATURE

ACQUISTATO DA / PURCHASED BY

COGNOME / SURNAME

NOME/ NAME

VIA / ADDRESS

N°

CITTÀ / CITY

C.A.P. / ZIP CODE

PROV.

DJ PARUV

Sorgente luminosa:	60 led UV
Tipo colore:	Ultravioletto
Angolo di utilizzo:	30°
Consumo:	5W
Duratata led:	50.000 ore circa
Controlli DMX:	2 Canali
Colore prodotto:	Nero
Tipo di connettori:	XLR 3 pin per connessioni DMX
Display:	No
Tipo di staffa:	Regolabile
Alimentazione:	230V - 50 Hz
Lunghezza cavo:	130 cm
Tipo spina:	Shuko
Dimensioni:	150 x 150 x 210 mm
Peso:	0,7 Kg

Il marchio CE indica che questo prodotto è conforme alle norme della Comunità Europea: EMC (Compatibilità Elettromagnetica) e LVD (Direttive sulla Bassa Tensione). La documentazione di conformità in forma completa è reperibile presso la società Karma Italiana Srl.

Ai sensi dell'art. 13 del decreto Legislativo 25 Luglio 2005, n. 151 " Attuazione delle Direttive 2002/95/CE, 2002/96/CE e 2003/108/CE, relative alla riduzione dell'uso di sostanze pericolose nelle apparecchiature elettriche ed elettroniche, nonchè allo smaltimento dei rifiuti".
Il simbolo del cassonetto barrato riportato sull'apparecchiatura indica che il prodotto alla fine della propria vita utile deve essere raccolto separatamente dagli altri rifiuti. L'utente dovrà, pertanto, conferire l'apparecchiatura integra dei componenti essenziali giunta a fine vita agli idonei centri di raccolta differenziata dei rifiuti elettronici ed elettrotecnici, oppure riconsegnandola al rivenditore al momento dell'acquisto di nuova apparecchiatura di tipo equivalente, in ragione di uno a uno. L'adeguata raccolta differenziata per l'avvio successivo dell'apparecchiatura dimessa al reciclaggio, al trattamento e allo smaltimento ambientale compatibile contribuisce ad evitare possibili effetti negativi sull'ambiente e sulla salute e favorisce il riciclo dei materiali di cui è composta l'apparecchiatura. Lo smaltimento abusivo del prodotto da parte dell'utente comporta l'applicazione delle sanzioni amministrative di cui al D.Lgs n. 152/2006 (parte 4 art.255)

RoHS conform

Questo simbolo indica la conformità del prodotto alle normative internazionali RoHS (Restriction of certain Hazardous Substances) che limita l'impiego di determinate sostanze pericolose nelle apparecchiature elettriche ed elettroniche immesse sul mercato europeo dal 1° luglio 2006. Fa parte di una serie di Direttive UE sull'ambiente ed e' connessa strettamente alla Direttiva RAEE (Rifiuti di Apparecchiature Elettriche ed Elettroniche).

ver. 14.1

KARMA®

Via Gozzano 38 bis
21052, Busto Arsizio (VA) - Italy
Telefono +39 0331.628.244
Fax +39 0331.622.470

www.karmaitaliana.it

made in China

RoHS conform