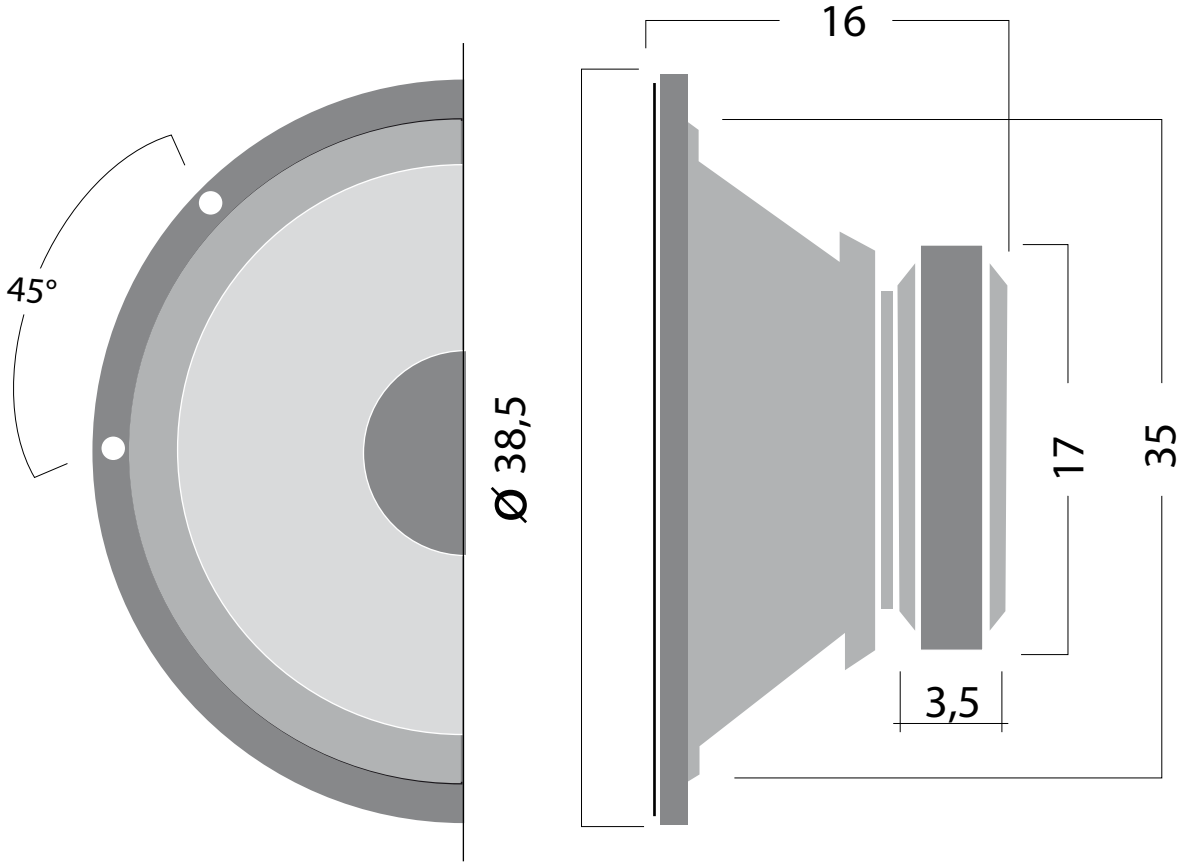
45°
Ø 38,5
16
17
35
3,5